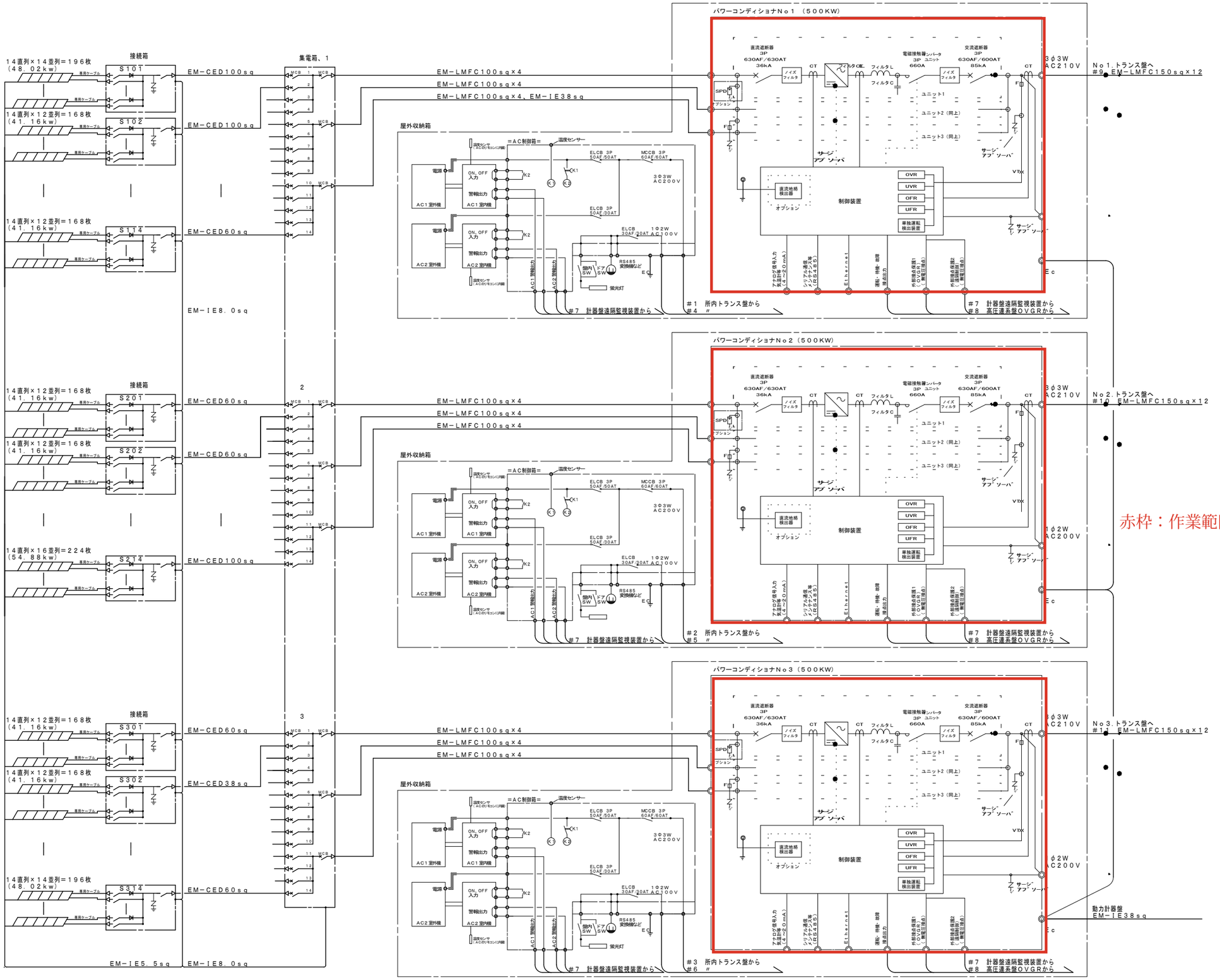

			R8.6	業務名	天神浄化センター太陽光発電所パワーコンディショナ部品交換業務	1
				図面	単線結線図	