土砂災害警戒区域等の指定の公示に係る図書（その１）

（1/200,000）

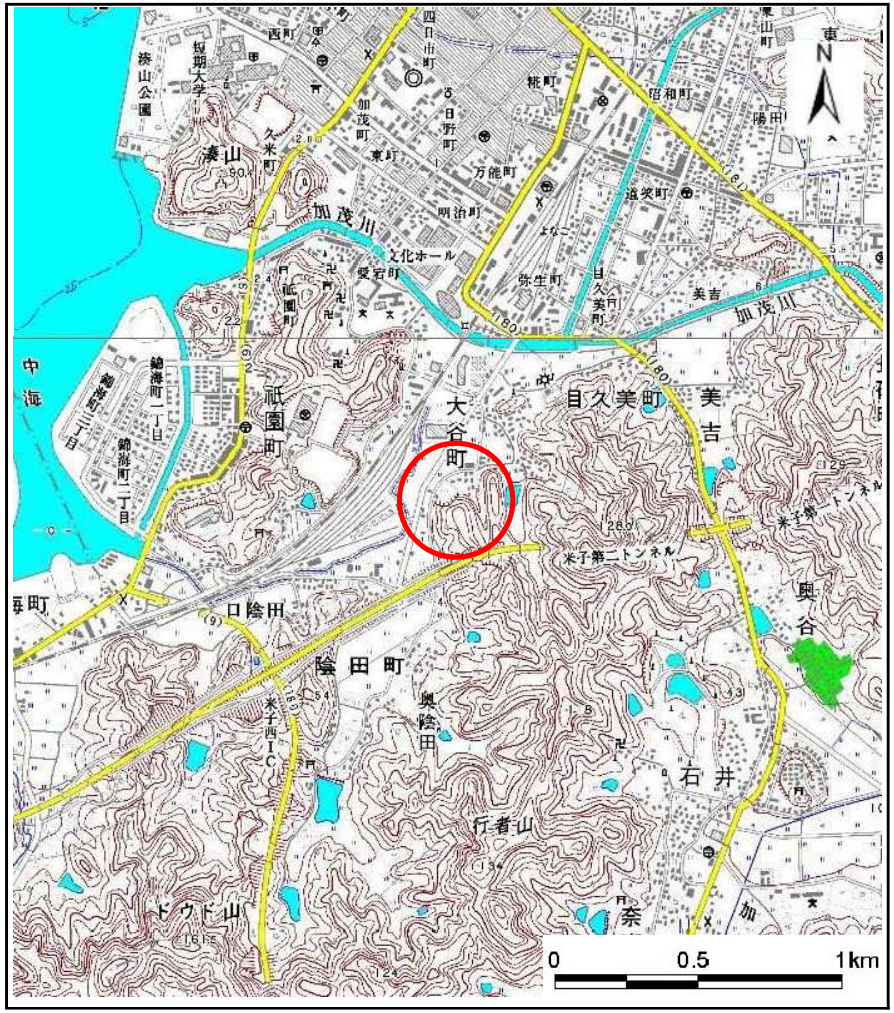

（1/25,000）

様式－1（急） 土砂災害警戒区域・土砂災害特別警戒区域 位置図	自然現象の種類	急傾斜地の崩壊
	箇所番号	Ⅰ－1623
	箇所名	大谷町２地区
	所在地	鳥取県米子市大谷町

この地図は、国土地理院長の承認を得て、同院発行の数値地図200000（地図画像）、数値地図25000（地図画像）を複製したものである。
「測量法に基づく国土地理院長承認 （複製） R 6JHf 185」「本製品を複製する場合は、国土地理院の長の承認を得なければならない。」

土砂災害警戒区域等の指定の公示に係る図書（その２－１）

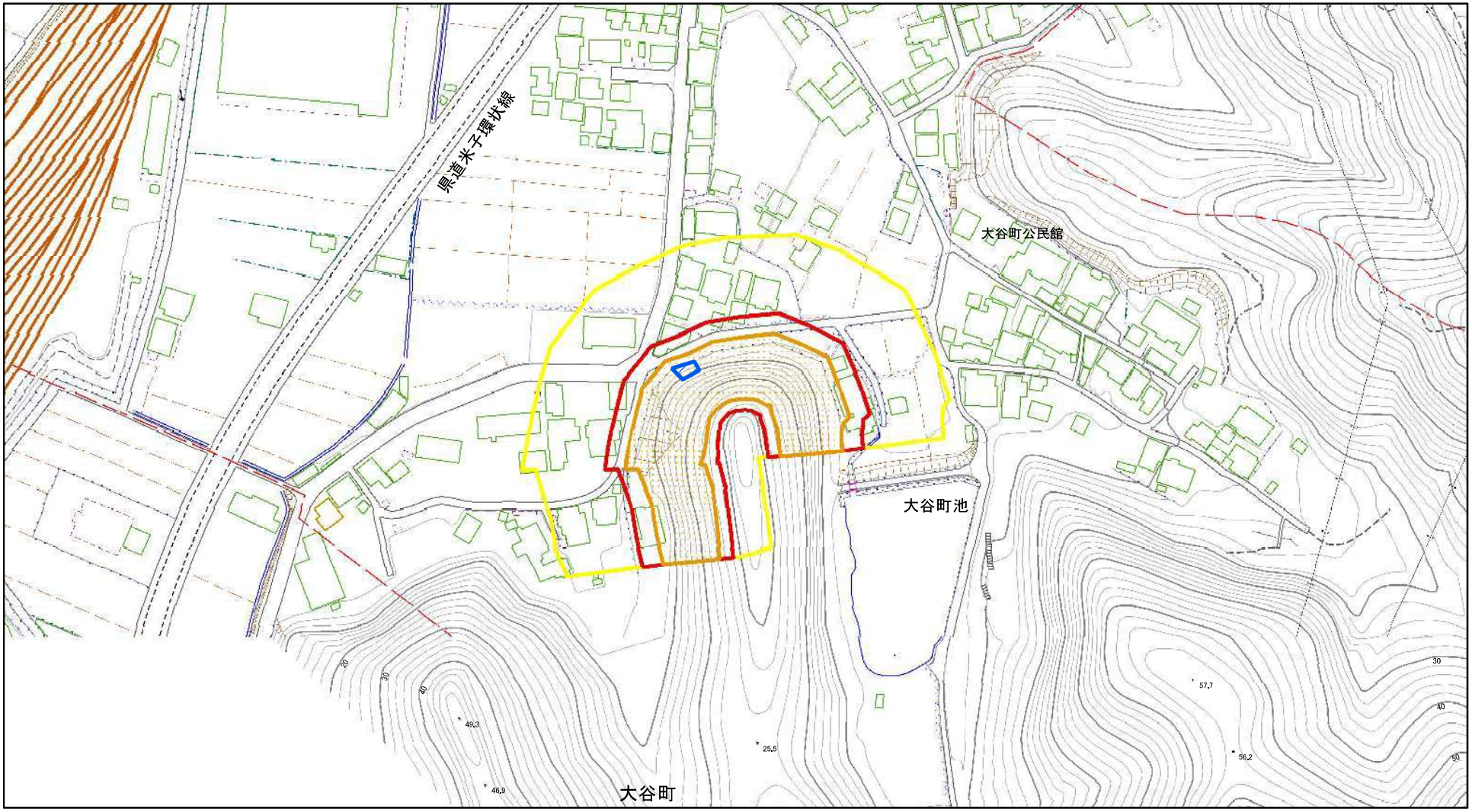

0　25　50　100 m

様式－２－１（急）

土砂災害警戒区域・土砂災害特別警戒区域

区域図（その２）

土砂災害警戒区域		
土砂災害特別警戒区域	土石等の(移動)高さが1m以下の場合、土石等の移動による力が100kN/㎡を超える区域	
	土石等の堆積の高さが3mを超える区域	
	それ以外の区域	

±

縮尺 1:2,500

自然現象の種類	急傾斜地の崩壊	箇所番号	Ⅰ-1623
告示番号	県告示第42号 （Y） 県告示第48号 （R）	箇所名	大谷町２地区
告示年月日	令和8年2月10日 （Y） 令和8年2月10日 （R）	所在地	鳥取県米子市大谷町

土砂災害警戒区域等の指定の公示に係る図書（その２－２）

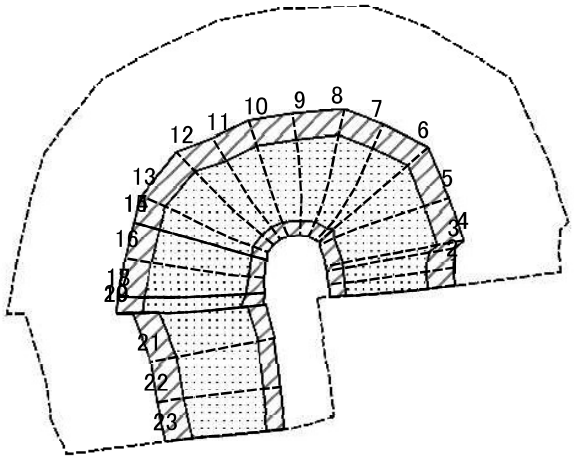

0 25 50 100 m

図中の数字は横断測線番号を示す

様式－２－２（急） 土砂災害特別警戒区域の区域区分図 （急傾斜地の崩壊に伴う土石等の移動により建築物の地上部に作用すると想定される力）	土砂災害警戒区域			±	自然現象の種類	急傾斜地の崩壊	箇所番号	I -1623
	土砂災害特別警戒区域	土石等の(移動)高さが1m以下の場合、土石等の移動による力が100kN/m²を超える区域		縮尺	告示番号	県告示第42号 （Y） 県告示第48号 （R）	箇所名	大谷町２地区
		それ以外の区域		1:2,500	告示年月日	令和8年2月10日 （Y） 令和8年2月10日 （R）	所在地	鳥取県米子市大谷町

土砂災害警戒区域等の指定の公示に係る図書（その２－３）

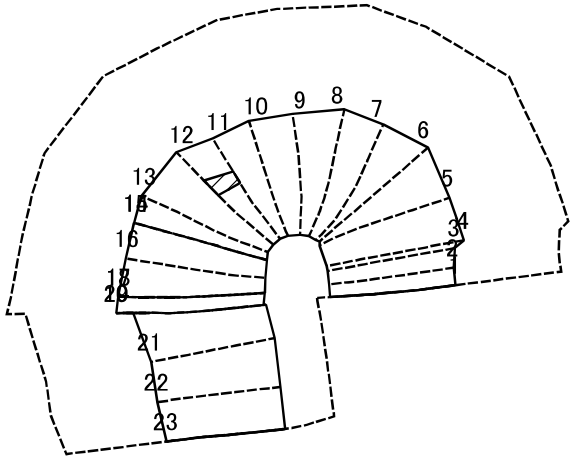

0 25 50 100 m

図中の数字は横断測線番号を示す

様式－２－３（急）
土砂災害特別警戒区域の区域区分図
（急傾斜地の崩壊に伴う土石等の堆積により建築物の地上部に作用すると想定される力）

土砂災害警戒区域			±	自然現象の種類	急傾斜地の崩壊	箇所番号	I -1623
土砂災害特別警戒区域	土石等の堆積の高さが3mを超える区域		縮尺 1:2,500	告示番号	県告示第42号（Y） 県告示第48号（R）	箇所名	大谷町２地区
	それ以外の区域			告示年月日	令和8年2月10日（Y） 令和8年2月10日（R）	所在地	鳥取県米子市大谷町

土砂災害警戒区域等の指定の公示に係る図書(その3)

横断測線の区間	土石等の移動により建築物の地上部に作用すると想定される力				土石等の堆積により建築物の地上部に作用すると想定される力			
	土石等の(移動)高さが1m以下の場合、土石等の移動による力が100kN/m2を超える区域		それ以外の区域		土石等の堆積の高さが3mを超える区域		それ以外の区域	
	力の大きさのうち最大のもの (kN/m2)	土石等の高さ (m)	力の大きさのうち最大のもの (kN/m2)	土石等の高さ (m)	力の大きさのうち最大のもの (kN/m2)	土石等の高さ (m)	力の大きさのうち最大のもの (kN/m2)	土石等の高さ (m)
1 ～ 2	160.70	1.00	100.00	1.00	－	－	14.12	2.64
2 ～ 3	160.64	1.00	100.00	1.00	－	－	14.12	2.64
3 ～ 4	161.13	1.00	100.00	1.00	－	－	15.58	2.91
4 ～ 5	161.34	1.00	100.00	1.00	－	－	15.61	2.92
5 ～ 6	161.34	1.00	100.00	1.00	－	－	15.61	2.92
6 ～ 7	159.92	1.00	100.00	1.00	－	－	15.55	2.91
7 ～ 8	161.64	1.00	100.00	1.00	－	－	15.55	2.91
8 ～ 9	164.44	1.00	100.00	1.00	－	－	14.80	2.77
9 ～ 10	164.44	1.00	100.00	1.00	－	－	14.81	2.77
10 ～ 11	165.26	1.00	100.00	1.00	－	－	16.05	3.00
11 ～ 12	167.02	1.00	100.00	1.00	16.92	3.16	16.05	3.00
12 ～ 13	167.02	1.00	100.00	1.00	－	－	16.05	3.00
13 ～ 14	164.52	1.00	100.00	1.00	－	－	15.93	2.98
14 ～ 15	－	－	－	－	－	－	－	－
15 ～ 16	164.40	1.00	100.00	1.00	－	－	14.15	2.64
16 ～ 17	162.71	1.00	100.00	1.00	－	－	11.71	2.19
17 ～ 18	－	－	－	－	－	－	－	－
18 ～ 19	155.56	1.00	100.00	1.00	－	－	15.03	2.81
19 ～ 20	－	－	－	－	－	－	－	－
20 ～ 21	157.98	1.00	100.00	1.00	－	－	15.61	2.92
21 ～ 22	157.98	1.00	100.00	1.00	－	－	15.61	2.92
22 ～ 23	155.84	1.00	100.00	1.00	－	－	15.47	2.89
～								
～								
～								
～								

横断測線の区間	土石等の移動により建築物の地上部に作用すると想定される力				土石等の堆積により建築物の地上部に作用すると想定される力			
	土石等の(移動)高さが1m以下の場合、土石等の移動による力が100kN/m2を超える区域		それ以外の区域		土石等の堆積の高さが3mを超える区域		それ以外の区域	
	力の大きさのうち最大のもの (kN/m2)	土石等の高さ (m)	力の大きさのうち最大のもの (kN/m2)	土石等の高さ (m)	力の大きさのうち最大のもの (kN/m2)	土石等の高さ (m)	力の大きさのうち最大のもの (kN/m2)	土石等の高さ (m)
～								
～								
～								
～								
～								
～								
～								
～								
～								
～								
～								
～								
～								
～								
～								
～								
～								
～								
～								
～								
～								
～								
～								
～								
～								
～								

様式ー3(急)

建築物の構造の規制に必要な衝撃に関する事項

自然現象の種類	急傾斜地の崩壊	箇所番号	Ⅰ-1623
告示番号	県告示第42号 (Y) 県告示第48号 (R)	箇所名	大谷町２地区
告示年月日	令和8年2月10日 (Y) 令和8年2月10日 (R)	所在地	鳥取県米子市大谷町

参 考 資 料

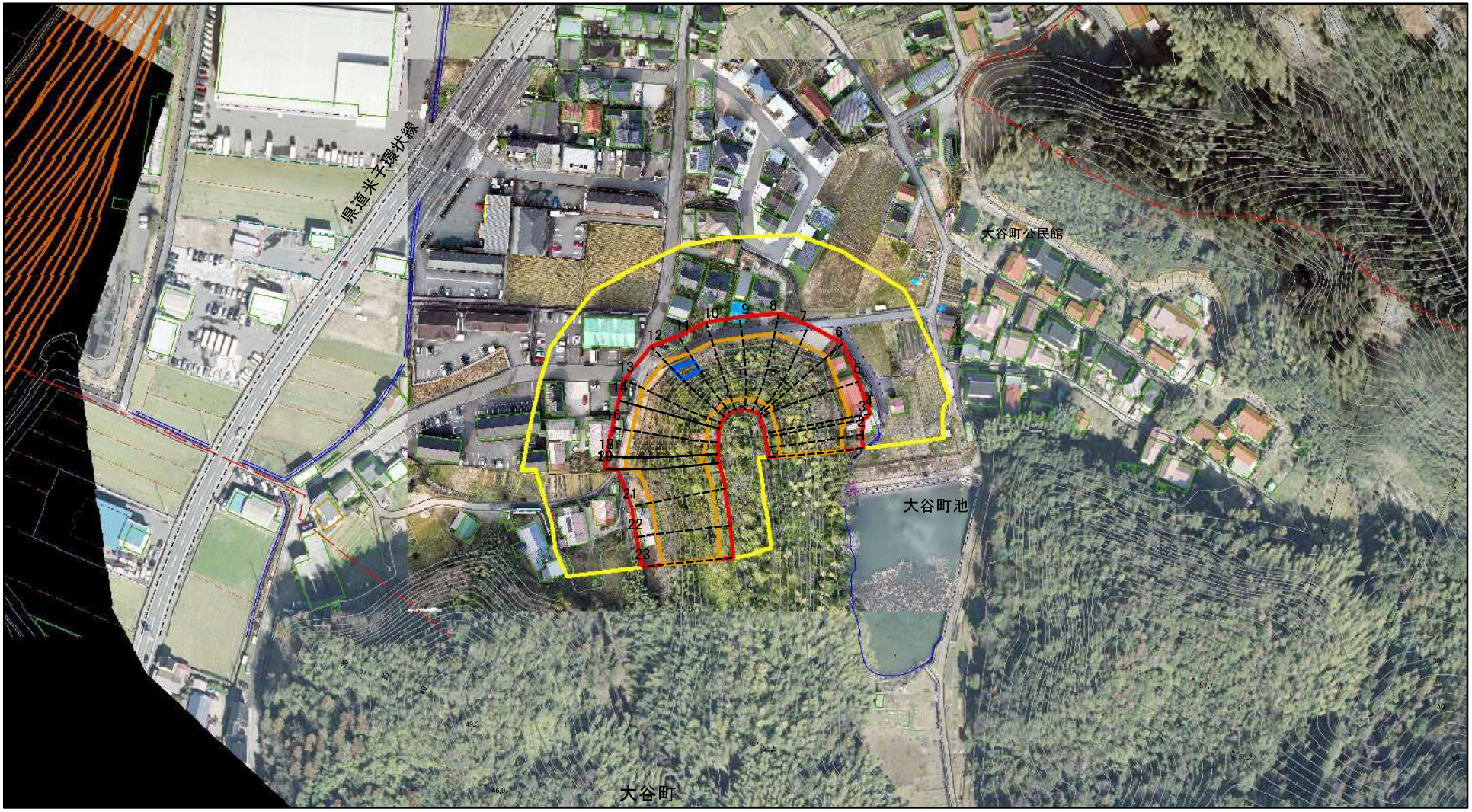

0 25 50 100 m

図中の数字は横断測線番号を示す

参考資料：航空写真
※この資料は航空写真を活用し、
住民のみなさまにわかりやすくしたものです。

土砂災害警戒区域			
土砂災害特別警戒区域	土石等の(移動)高さが1m以下の場合、土石等の移動による力が100kN/㎡を超える区域		
	土石等の堆積の高さが3mを超える区域		
	それ以外の区域		

縮尺 1:2,500

自然現象の種類	急傾斜地の崩壊	箇所番号	I -1623
告示番号	県告示第42号 (Y) 県告示第48号 (R)	箇所名	大谷町２地区
告示年月日	令和8年2月10日 (Y) 令和8年2月10日 (R)	所在地	鳥取県米子市大谷町